ÖKO POWER 70

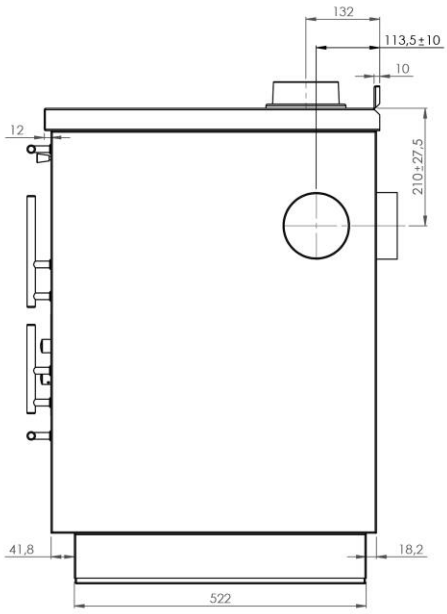

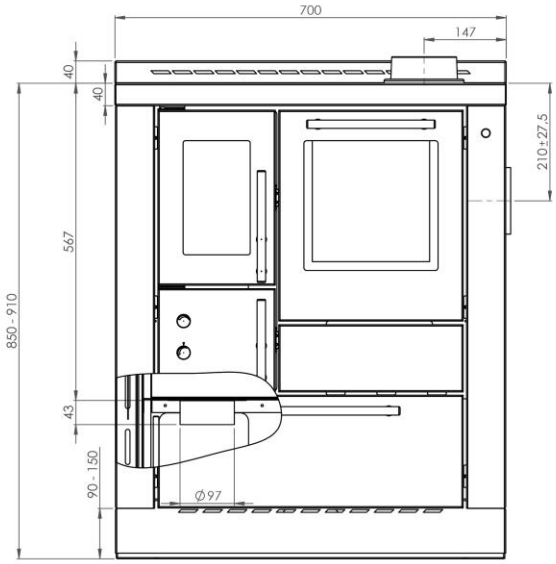

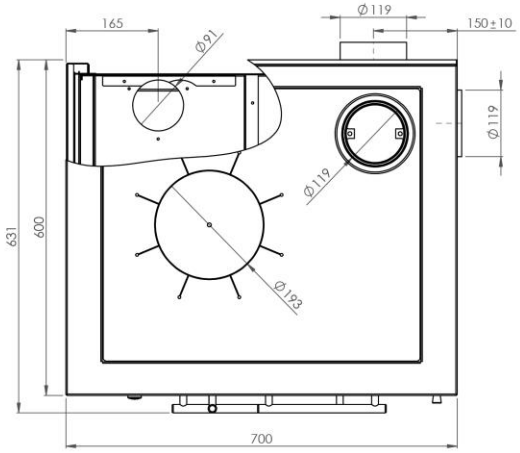

ZERTIFIKATE

EN 12815
DIN 18880
BImSchV stufe 2
V K F A E A I
ART. 15A B-VG

ÖKO - FEUERUNG

Außenluftanschluss

ÖKO Serie

Automatischer Leistungsregler

Handregulierung

TECHNISCHE DATEN NENNLEISTUNG			MAßE		
Nennwärmeleistung	7,1	kW	Maße Feuertür B/H	165 x 258	mm
Wirkungsgrad	82,3	%	Feuerraummaße B/H/T	172/280/400	mm
Brennstoffverbrauch	2	Kg/h	Bratrohr B/H/T	260/275/440	mm
Abgastemperatur	228,5	°C	Maße Herdplatte H/T/D	567/487/8	mm
Empfohlener Zug	11	Pa	Kaminanschluss	Ø120	mm
CO-Ausstoß (13% O_2)	0,1	%	Höhe des Herdes	850-910	mm
Staub Emission aus 13% O_2	39,2	mg/Nm^3	Gewicht	180	kg

Die im Katalog enthaltenen Daten sind mit November 2013 aktualisiert. Die Greithwald Herde Srl ist nicht verantwortlich für eventuelle Druckfehler.
Greithwald Herde Srl arbeitet täglich an der Verbesserung seiner Produkte und behält sich das Recht vor , technische und optische Änderungen vorzunehmen.

Greithwald Herde Srl Mezzaselva – Via della Fabbrica, 5 I-39045 Fortezza (BZ)
Tel. +39 0472 458600 - Fax +39 0472 458623 - E-Mail: info@greithwald.it - www.greithwaldherde.de